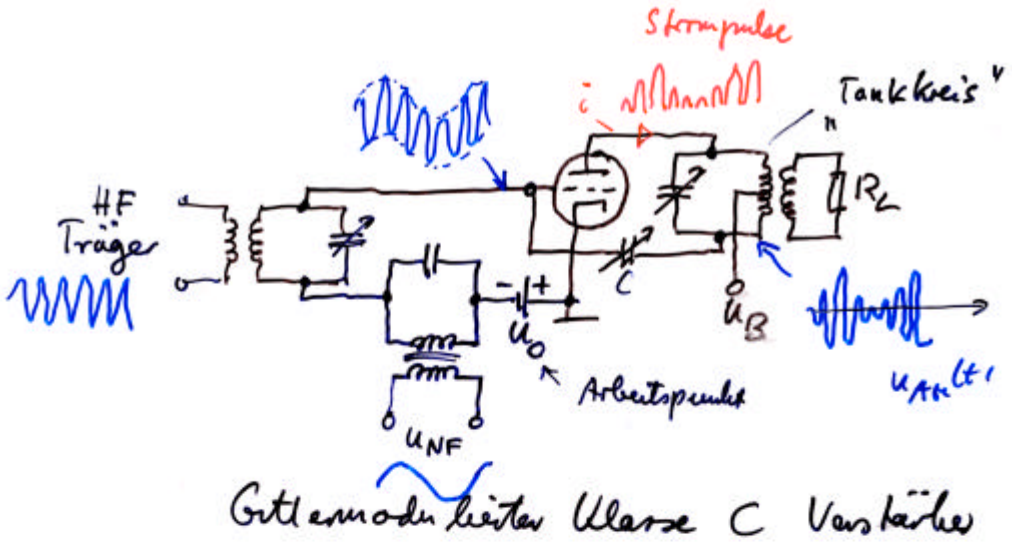
Strompulse
i
Tankkreis
HF
Träger
R_L
C
u_B
u_0
Arbeitspunkt
$u_{AM}(t)$
u_{NF}
Gittermodulierter Klasse C Verstärker

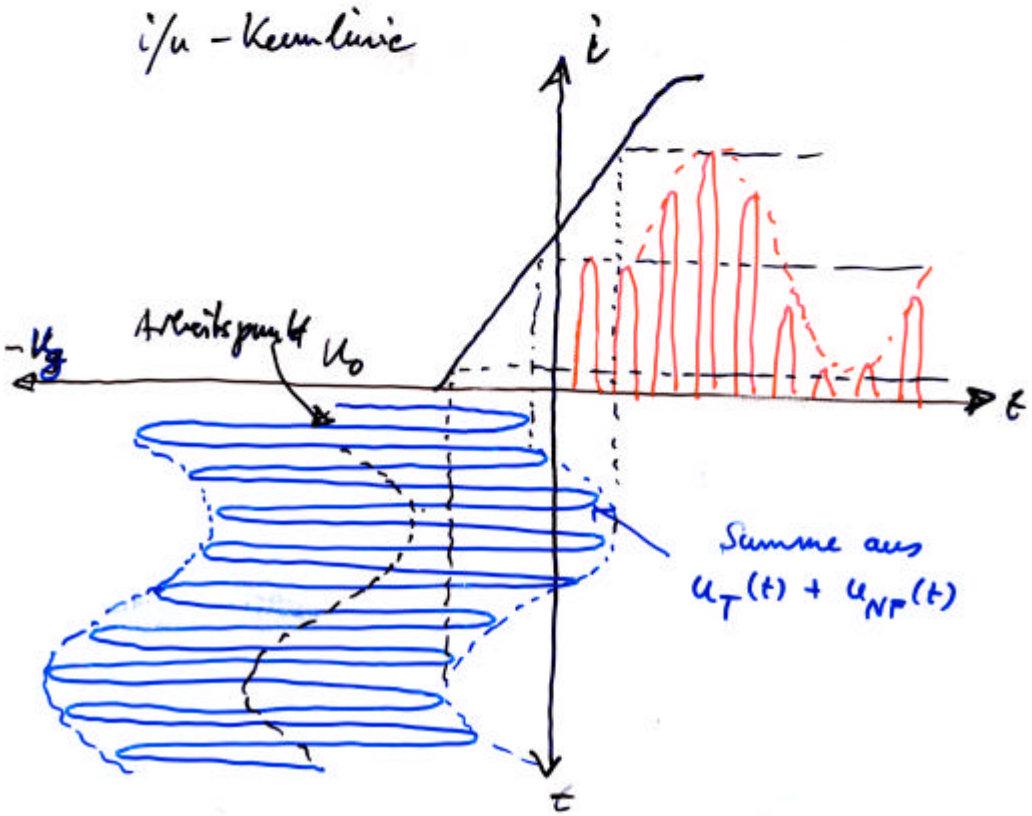
i/u - Kennlinie
i
$-U_g$
Arbeitspunkt U_0
t
Summe aus
$u_T(t) + u_{NF}(t)$
t